www.rcrflooringproducts.com
RCR Flooring Products Limited
Mill Close, Lee Mill Industrial Estate, Ivybridge, Devon, PL21 9GL
t: +44 1752 895288 | f: +44 1752 395800 | e: info@rcrflooringproducts.com

permaban®

BetaEdge

BetaEdge

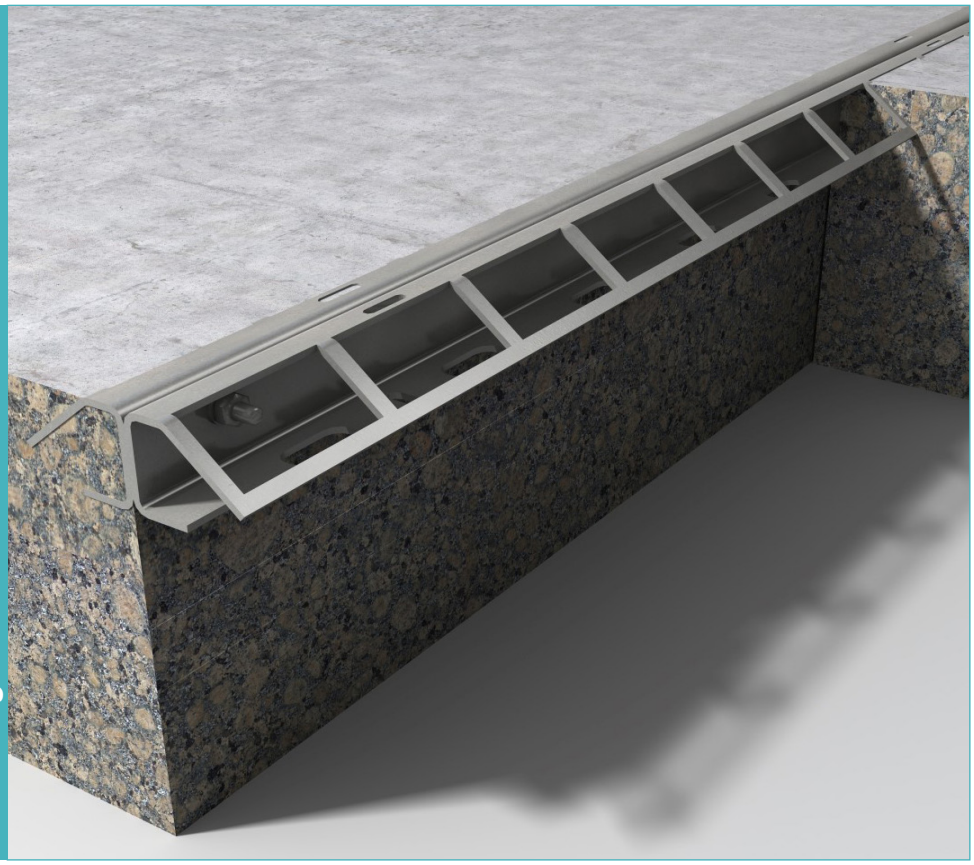

BetaEdge

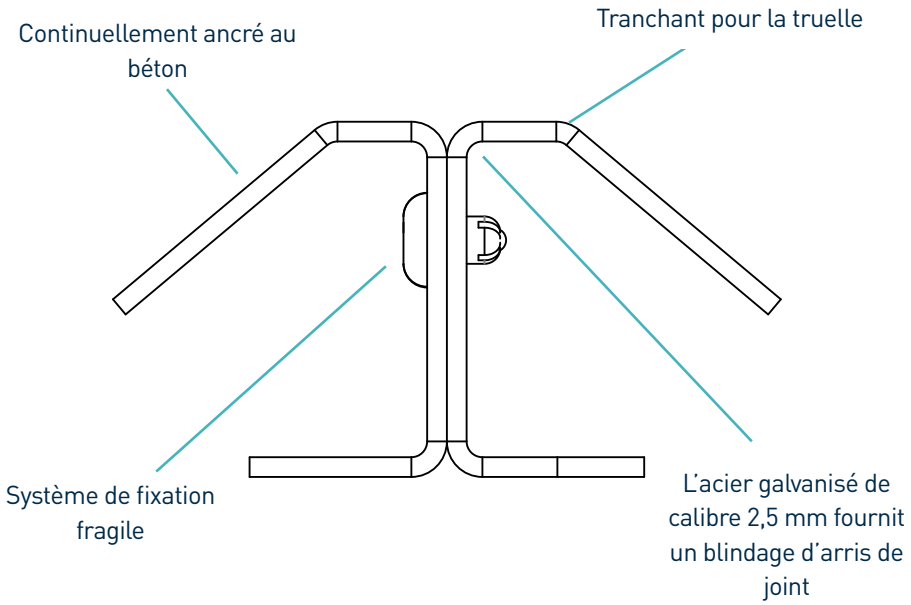

Fiche technique
Édition 3.9
01/08/2023

Le contenu indiqué dans cette fiche de données est approximatif.
RCR Flooring Products Ltd se réserve le droit de modifier cette feuille de données à tout moment.
Pour plus de détails, veuillez contacter RCR Flooring Products Ltd.
La société RCR Flooring Products Ltd est immatriculée en Angleterre et au Pays de Galles - No. 02815314.

www.rcrflooringproducts.com
RCR Flooring Products Limited
Mill Close, Lee Mill Industrial Estate, Ivybridge, Devon, PL21 9GL
t: +44 1752 895288 | f: +44 1752 395800 | e: info@rcrflooringproducts.com

BetaEdge

Fiche technique Édition 3.9
01/08/2023

tolérances de fabrication

Longueur	±2.0mm	**Hauteur**	±1mm	**Rectitude**	±0.5mm/600mm

dimensions du joint BetaEdge

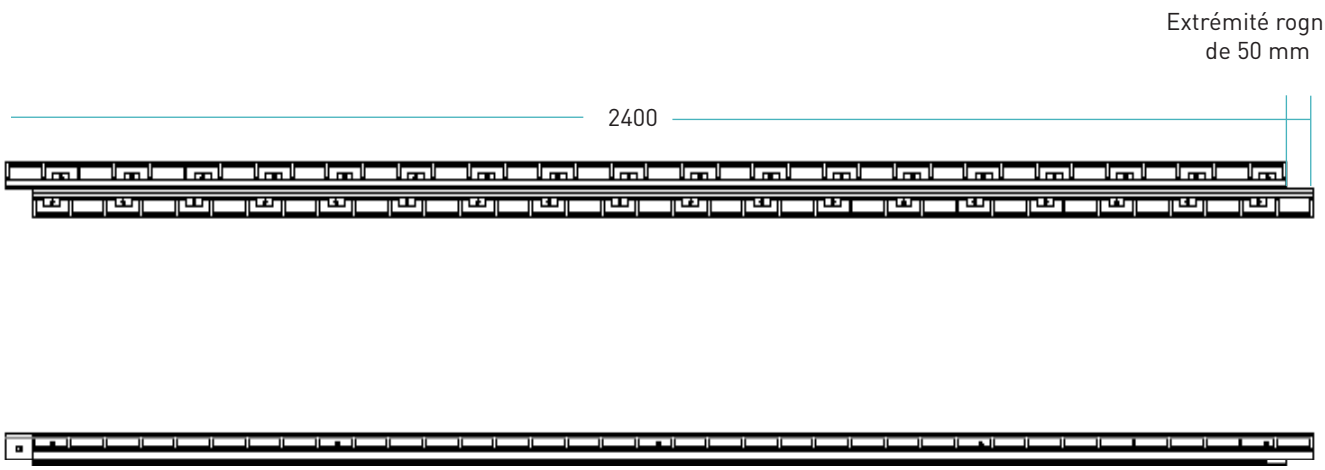

dimensions en mm

dimensions et poids du joint BetaEdge

Altura junta, h (mm)	Longitud (mm)	Peso de cada junta (kg)	Cantidad por lote	Peso del lote (kg)
45	2400	7	240	1805

Se muestran solo valores de altura y longitude típicos. Los valores de peso que se muestran son aproximados.

materials

Component	Material
Blindage d'arête de joint	EN 10346:2015 Dx51D+Z

Le contenu indiqué dans cette fiche de données est approximatif.
RCR Flooring Products Ltd se réserve le droit de modifier cette feuille de données à tout moment.
Pour plus de détails, veuillez contacter RCR Flooring Products Ltd.
La société RCR Flooring Products Ltd est immatriculée en Angleterre et au Pays de Galles - No. 02815314.