www.rcrflooringproducts.com
RCR Flooring Products Limited
Mill Close, Lee Mill Industrial Estate, Ivybridge, Devon, PL21 9GL
t: +44 1752 895288 | f: +44 1752 395800 | e: info@rcrflooringproducts.com

Permaban Wave® 4-Way

Datenblatt Version 1.5
01/08/2023

Permaban Wave® 4-Way

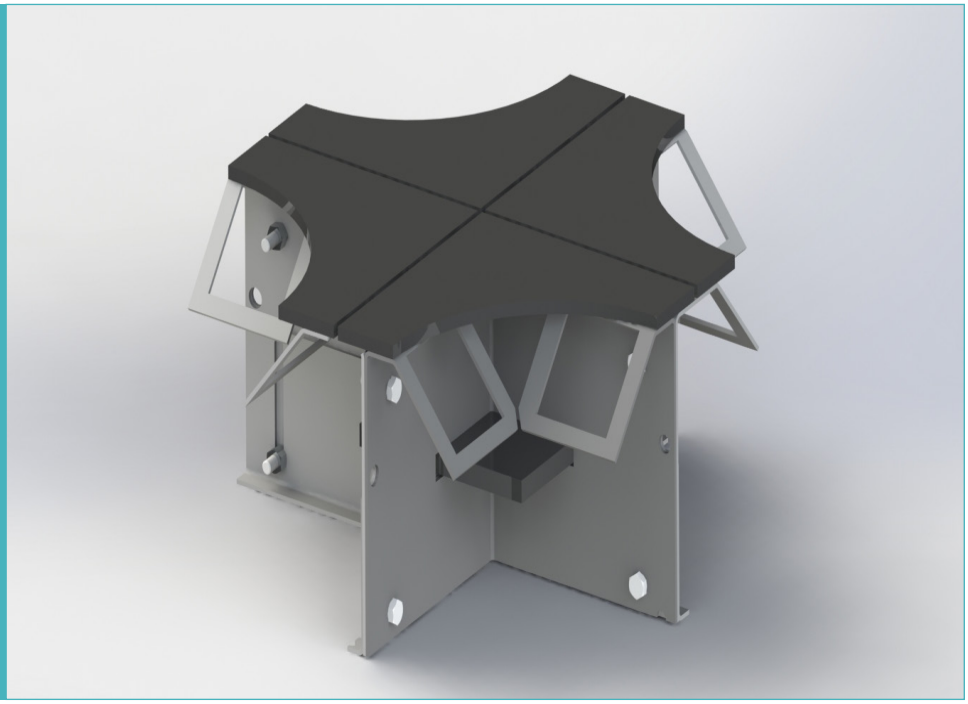

Permaban Wave® 4-Way

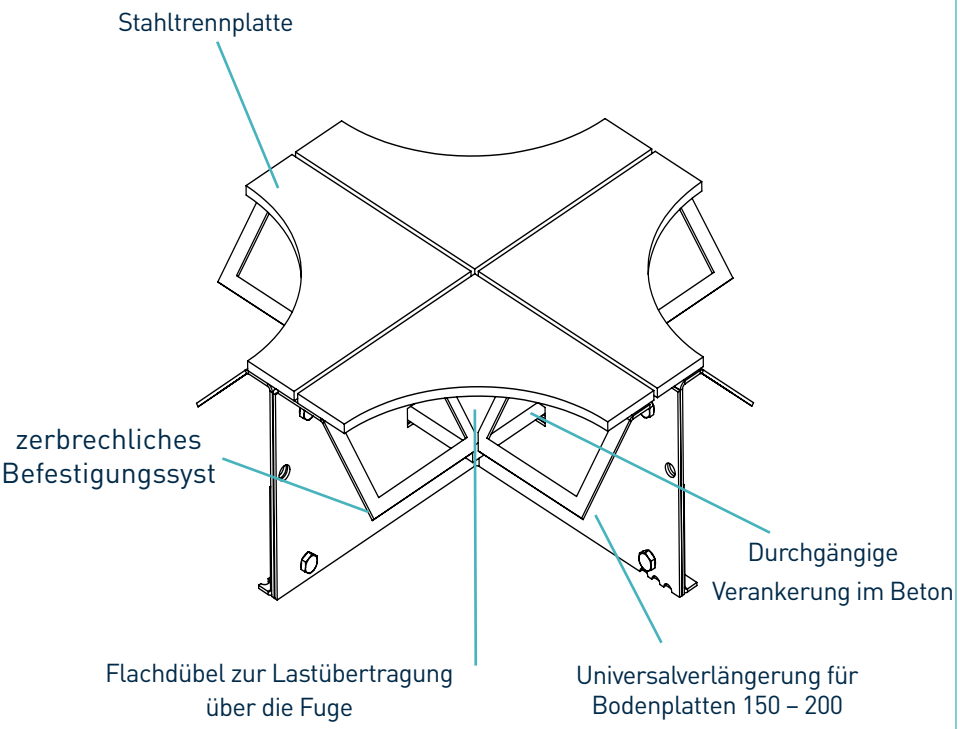

* Auch in elektro-galvanisiertem und rostfreiem Stahl erhältlich

Bitte beachten Sie – alle Informnationen aus dem Datenblatt sin ungefähre Informationen.
RCR Flooring Products Ltd. Behält sich das Recht vor diese Datenblätter jederzeit zu verändern.
RCR Flooring Products Ltd. Ist registriert in England und Wales – No. 02815314.

www.rcrflooringproducts.com
RCR Flooring Products Limited
Mill Close, Lee Mill Industrial Estate, Ivybridge, Devon, PL21 9GL
t: +44 1752 895288 | f: +44 1752 395800 | e: info@rcrflooringproducts.com

Permaban Wave® 4-Way

Datenblatt Version 1.5
01/08/2023

Herstellungstoleranzen

Länge	±2.0mm	**Höhe**	±1mm	**Geradheit**	±0.5mm/600mm

Maßangaben des Permaban Wave® 4-Way

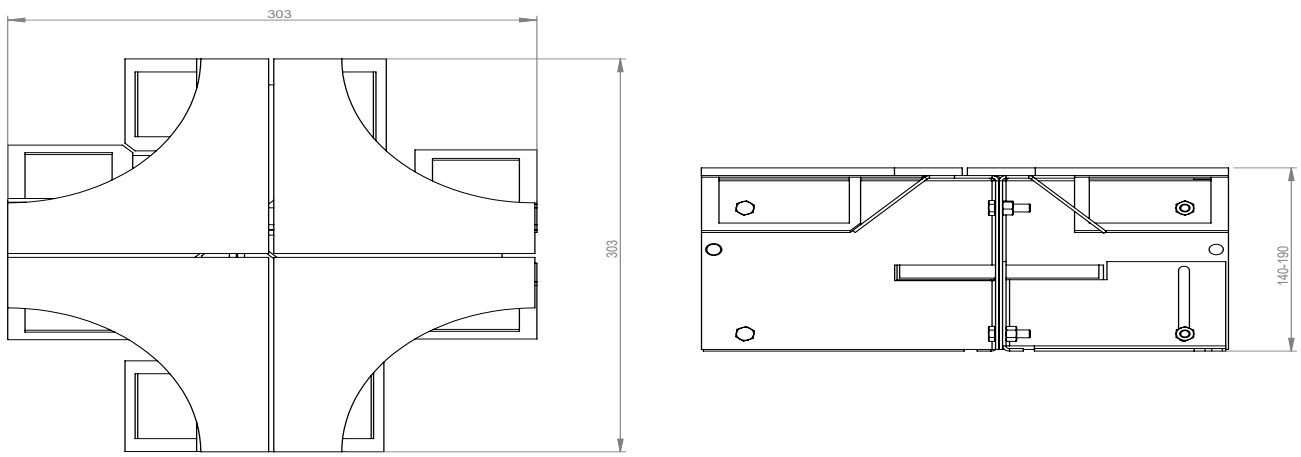

Abmessungen und Gewicht von Permaban Wave® 4-Way

Zubehör	Breite (mm)	Länge (mm)	Profil Einzelgewicht (kg)	Profile pro Palette	Palettengewicht (kg)
4-Way	303	303	6	48	323

Es werden nur typische Werte für Höhe und Länge angezeigt.

Materialien

Bauteil	Material
Stahlkantenschutz	EN 10277-1:2018 S235JRC
Stahltrennplatte	EN 10130:2006 DC01
Flachdübel	BS EN 10025-2:2004 S275JR
Flachdübelhülse	HDPP

Bitte beachten Sie – alle Informnationen aus dem Datenblatt sin ungefähre Informationen.
RCR Flooring Products Ltd. Behält sich das Recht vor diese Datenblätter jederzeit zu verändern.
RCR Flooring Products Ltd. Ist registriert in England und Wales – No. 02815314.