www.rcrflooringproducts.com
RCR Flooring Products Limited
Mill Close, Lee Mill Industrial Estate, Ivybridge, Devon, PL21 9GL
t: +44 1752 895288 | f: +44 1752 395800 | e: info@rcrflooringproducts.com

permaban®

Permaban Wave® 4-Way

Aggiornamento 1.5
01/08/2023

Permaban Wave® 4-Way

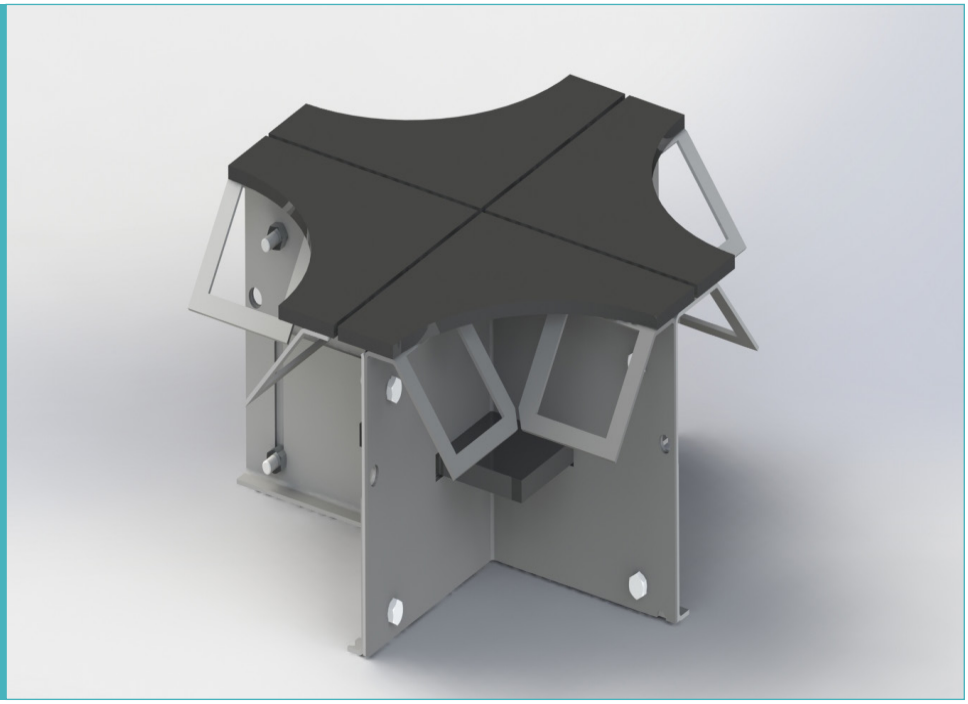

Permaban Wave® 4-Way

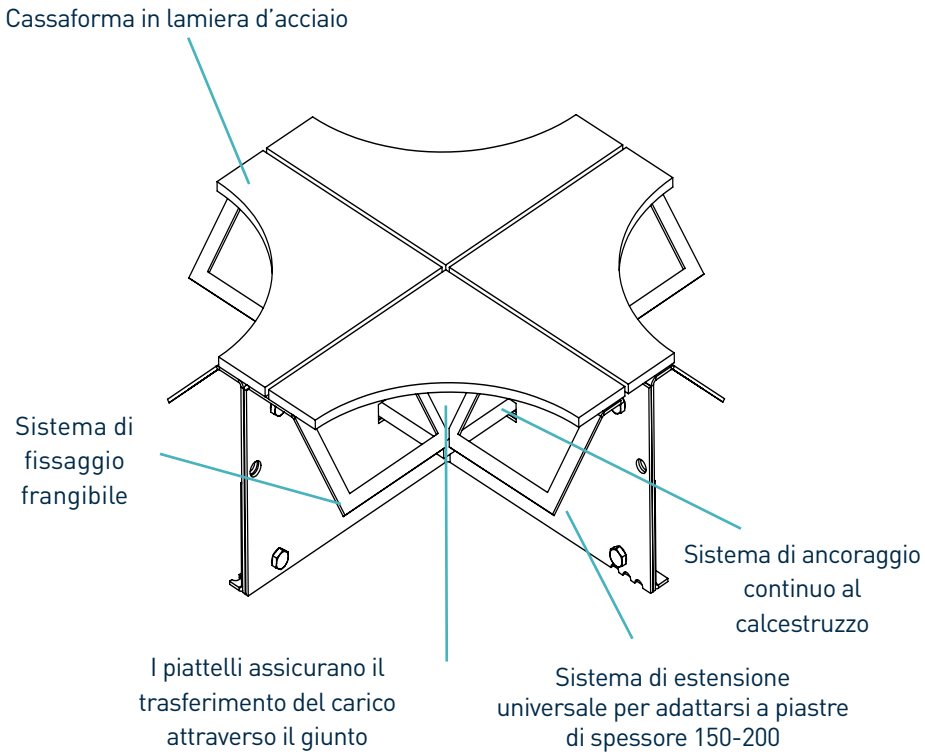

*Disponibile anche elettro-galvanizzato e acciaio inox

Tutti i dati contenuti nel presente documento sono valori indicativi.
RCR Flooring Products Ltd si riserva di modificare il presente documento in qualsiasi momento.
Per ulteriori dettagli, siete pregati di contattare RCR Flooring Products Ltd.
RCR Flooring Products Ltd è un marchio registrato in Inghilterra e Galles – No. 02815314.

www.rcrflooringproducts.com
RCR Flooring Products Limited
Mill Close, Lee Mill Industrial Estate, Ivybridge, Devon, PL21 9GL
t: +44 1752 895288 | f: +44 1752 395800 | e: info@rcrflooringproducts.com

Permaban Wave® 4-Way

Aggiornamento 1.5
01/08/2023

Tolleranze di costruzione

Lunghezza	±2.0mm	**Altezza**	±1mm	**Planarità**	±0.5mm/600mm

Dimensioni di Permaban Wave® 4-Way

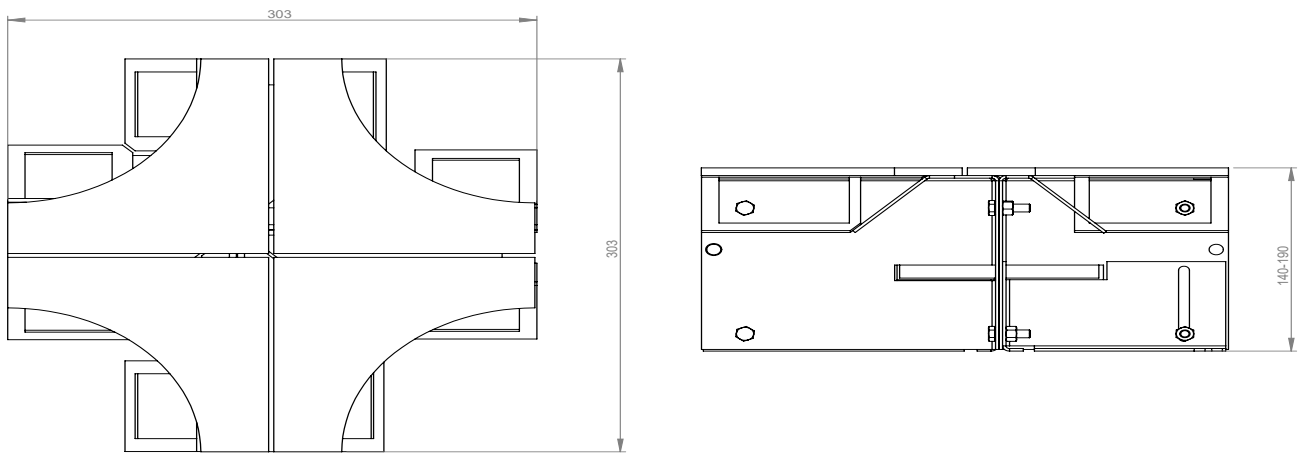

Dimensioni e peso di Permaban Wave® 4-Way

Accessorio	Larghezza (mm)	Lunghezza (mm)	Peso del singolo giunto (Kg)	Quantità per pallet	Peso del pallet (kg)
4-Way	303	303	6	48	323

Sono mostrati solo i valori tipici di altezza e lunghezza.

Materiali

Componenti	Material
La parte superiore in acciaio impedisce gli impatti e protegge gli spigoli del giunto	EN 10277-1:2018 S235JRC
Cassaforma in lamiera d'acciaio	EN 10130:2006 DC01
Piattello	BS EN 10025-2:2004 S275JR
Guscio per piattello	HDPP

Tutti i dati contenuti nel presente documento sono valori indicativi.
RCR Flooring Products Ltd si riserva di modificare il presente documento in qualsiasi momento.
Per ulteriori dettagli, siete pregati di contattare RCR Flooring Products Ltd.
RCR Flooring Products Ltd è un marchio registrato in Inghilterra e Galles – No. 02815314.