www.rcrflooringproducts.com
RCR Flooring Products Limited
Mill Close, Lee Mill Industrial Estate, Ivybridge, Devon, PL21 9GL
t: +44 1752 895288 | f: +44 1752 395800 | e: info@rcrflooringproducts.com

Permaban Wave® T-Section

Fiche technique
Édition 1.5
01/08/2023

Permaban Wave® T-Section

Permaban Wave® T-Section

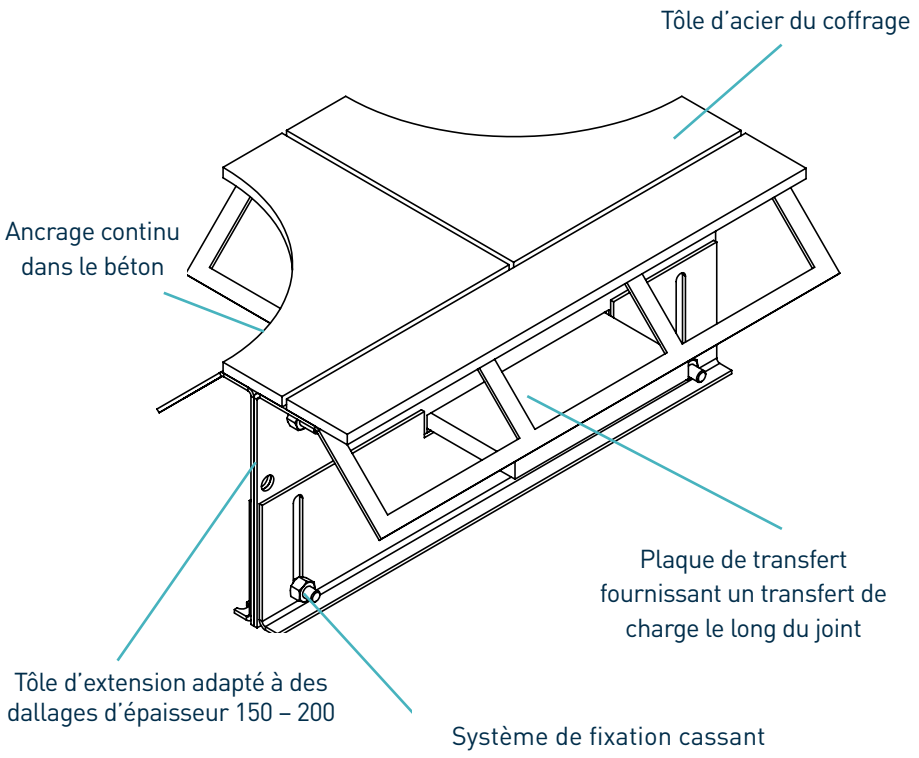

*Également disponible en acier électro-galvanisé et acier inoxydable

Le contenu indiqué dans cette fiche de données est approximatif.
RCR Flooring Products Ltd se réserve le droit de modifier cette feuille de données à tout moment.
Pour plus de détails, veuillez contacter RCR Flooring Products Ltd.
La société RCR Flooring Products Ltd est immatriculée en Angleterre et au Pays de Galles - No. 02815314.

www.rcrflooringproducts.com
RCR Flooring Products Limited
Mill Close, Lee Mill Industrial Estate, Ivybridge, Devon, PL21 9GL
t: +44 1752 895288 | f: +44 1752 395800 | e: info@rcrflooringproducts.com

Permaban Wave® T-Section

Fiche technique Édition 1.5
01/08/2023

tolérances de fabrication

Longueur	±2.0mm	**Hauteur**	±1mm	**Hauteur**	±0.5mm/600mm

dimensions du Permaban Wave® T-Section

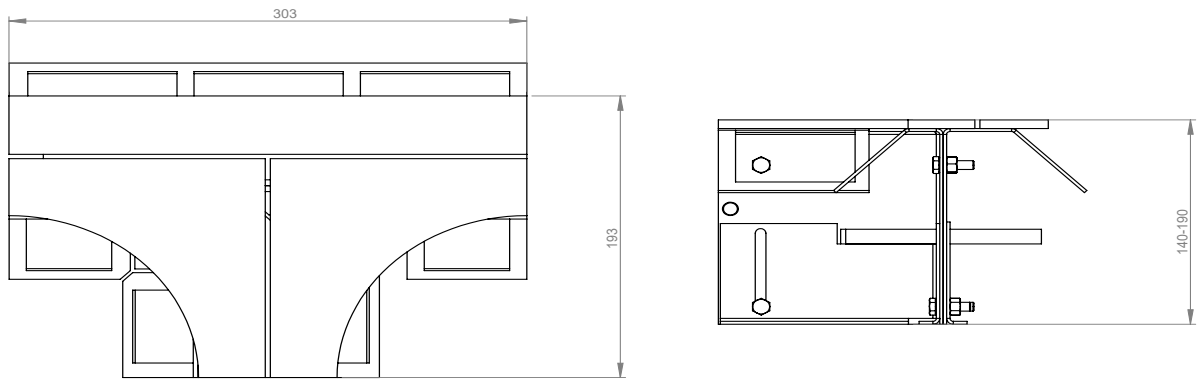

dimensions et poids du Permaban Wave® T-Section

Accessoire	Largeur (mm)	Longueur (mm)	Poids par joint (kg)	Nombre d'unités par paquet	Poids par paquet (kg)
T-Section	303	193	5	64	355

Valeurs typiques de hauteur et de longueur indiquées uniquement.

matériaux

Composant	Material
Un toit en acier antichocs permet une arrestation commune	EN 10277-1:2018 S235JRC
Tôle d'acier du coffrage	EN 10130:2006 DC01
Plaque à goujon	BS EN 10025-2:2004 S275JR
Manchon de plaque à goujon	HDPP

Le contenu indiqué dans cette fiche de données est approximatif.
RCR Flooring Products Ltd se réserve le droit de modifier cette feuille de données à tout moment.
Pour plus de détails, veuillez contacter RCR Flooring Products Ltd.
La société RCR Flooring Products Ltd est immatriculée en Angleterre et au Pays de Galles - No. 02815314.