www.rcrflooringproducts.com
RCR Flooring Products Limited
Mill Close, Lee Mill Industrial Estate, Ivybridge, Devon, PL21 9GL
t: +44 1752 895288 | f: +44 1752 395800
e: info@rcrflooringproducts.com

Permaban Signature AR (riparazione pavimenti) ITA

Guida per l'installazione V 2.1

Guida per l'installazione – Miscela pronta RINOL (applicazione a temperatura ambiente) e Miscela pronta PU (applicazione e conservazione a freddo)

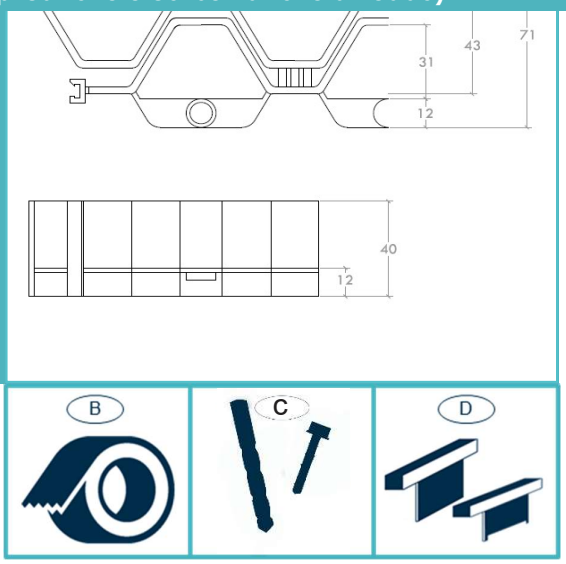

Contenuto del kit e specifiche

A - Giunto: Permaban Signature AR (25m) sigillato con nastro sigillante

B - 1 rotolo di nastro distaccante

C - Punta da trapano per muratura standard x1
Bullone di ancoraggio (scatola da 100) x1 (4x giunto)

D - Utensili per livellare la resina

E - 25 No Resina A+B

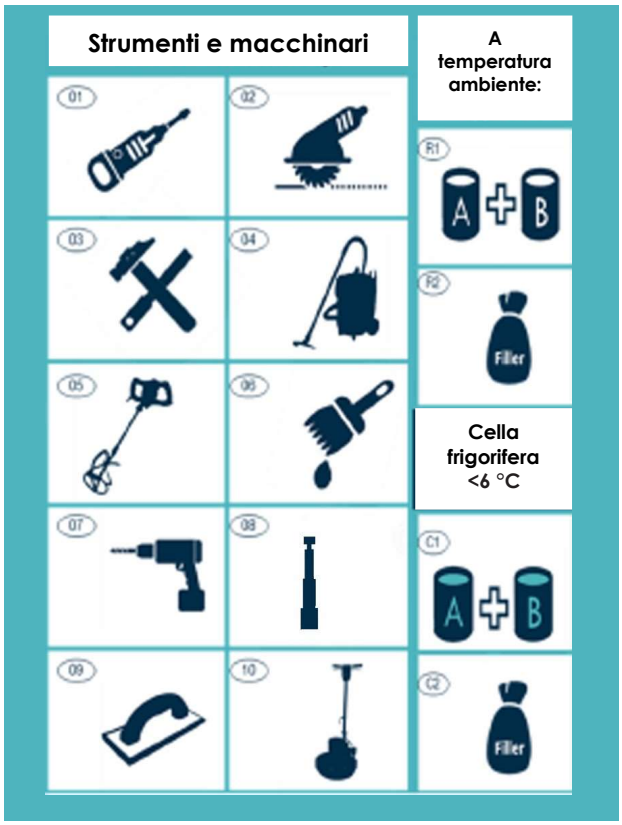

Strumenti e macchinari necessari

1- Martello pneumatico
2- Sega circolare
3- Scalpello e martello
4- Aspirapolvere
5 - Miscelatore
6- Pennello
7- Trapano
8- Bussola per bullone di ancoraggio
9- Frattazzo
10- Levigatrice

Prodotti richiesti per applicazione a temperatura ambiente:

R1- RINOL EP -Miscela pronta

R2- ROCLAND SIGNATURE AR FILLER

Produits nécessaires pour l'application de stockage frigorifique :
C1- Mélange de PU préparé
C2 - ENDUIT ROCLAND SIGNATURE AR

Salute e Sicurezza

Permaban Signature AR (riparazione pavimenti) ITA

Guida per l'installazione V 2.1

Guida per l'installazione – Miscela pronta RINOL (applicazione a temperatura ambiente) e Miscela pronta PU (applicazione e conservazione a freddo)

01 – Taglio e scanalatura

- Ampiezza : 12-15 cm
  Profondità : 5-6 cm
- Tagliare il cemento intorno al giunto danneggiato
- Controllare la profondità con lo Strumento fornito per la resina

02 – Primer

- Pulire e aspirare.
- Mescolare la resina RINOL e stenderla come primer

03 – Strato di supporto

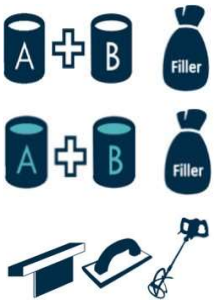

- Mescolare AR RINOL Signature e Miscela pronta con un rapporto 1/5
- Mescolare RINOLCRYL P201 e il riempitivo Rocland Signature AR con un rapporto 1/7.
- Miscela pronta PU 1/5
- Versare la miscela e livellare con l'utensile per resina fornito per ottenere la corretta profondità dello inferiore di resina.

04 – Preparazione del giunto

- Usare il rotolo di nastro distaccante fornito nella confezione per sigillare la parte inferiore del giunto

Permaban Signature AR (riparazione pavimenti) ITA

Guida per l'installazione V 2.1

Guida per l'installazione – Miscela pronta RINOL (applicazione a temperatura ambiente) e Miscela pronta PU (applicazione e conservazione a freddo)

05 – Taglio

- Lasciar trascorrere un tempo di indurimento di tre ore dopo aver versato la miscela pronta RINOL
- Versare Miscela pronta PU
- Lasciar trascorrere un tempo di indurimento di due ore dopo aver versato RINOLCRYL P201
- Reintegrare il giunto tagliando con la sega.

3h

1h - 2h

2h

06 – Praticare i fori

- Segnare i punti da forare per fissure il giunto Permaban Signature AR al fondo.
- Aspirare tutti i detriti creati

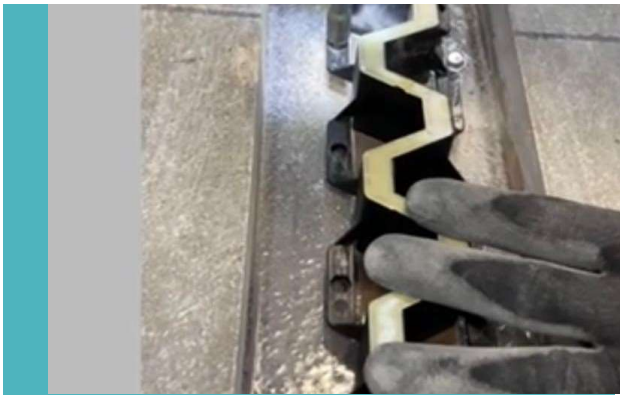

07 – Fissaggio del giunto tramite avvitamento

- Fissare il giunto Permaban Signature AR con I bulloni di ancoraggio forniti (4 per giunto)

08 – Primer

- Pulire e aspirare.
- Mescolare la resina RINOL e stenderla come primer.

A + B

Permaban Signature AR (riparazione pavimenti) ITA

Guida per l'installazione V 2.1

Guida per l'installazione – Miscela pronta RINOL (applicazione a temperatura ambiente) e Miscela pronta PU (applicazione e conservazione a freddo)

09 – Colata di malta

- Mescolare la miscela pronta Signature AR RINOL con un rapporto 1/5
- Mescolare RINOLCRYL P201 e il riempitivo Rocland Signature AR con un rapporto 1/7
- Miscela pronta PU 1/5
- Versare la miscela e livellare con l'utensile per resina fornito per ottenere la corretta profondità dello strato inferiore di resina.

10 - Levigatura

- Tre ore dopo aver versato la Miscela pronta RINOL PU levigare a filo con la superficie esistente.
- Due ore dopo aver versato RINOLCRYL P201 levigare a filo con la superficie esistente.

1h-2h

Fare riferimento ai singoli component per istruzioni dettagliate e par i dati sulla salute e sicurezza dei materiali.

www.rcrflooringproducts.com
RCR Flooring Products Limited
Mill Close, Lee Mill Industrial Estate, Ivybridge, Devon, PL21 9GL
t: +44 1752 895288 | f: +44 1752 395800
e: info@rcrflooringproducts.com

Tutti i contenuti di questa guida all'installazione sono approssimativi. RCR Flooring Products Limited si riserva il diritto di modificare questa guida in qualsiasi momento. Leggere e annotare attentamente il contenuto della scheda tecnica vera e propria. Per ulteriori informazioni si prega di contattare RCR Flooring Products Limited.

RCR Flooring Products Limited è registrata in Inghilterra e Galles – No 02815314
Permaban e Signature sono marchi registrati di RCR Flooring Products Limited.