www.rcrflooringproducts.com
RCR Flooring Products Limited
Mill Close, Lee Mill Industrial Estate, Ivybridge, Devon, PL21 9GL
t: +44 1752 895288 | f: +44 1752 395800 | e: info@rcrflooringproducts.com

permaban®

AlphaJoint® CSS

AlphaJoint® CSS

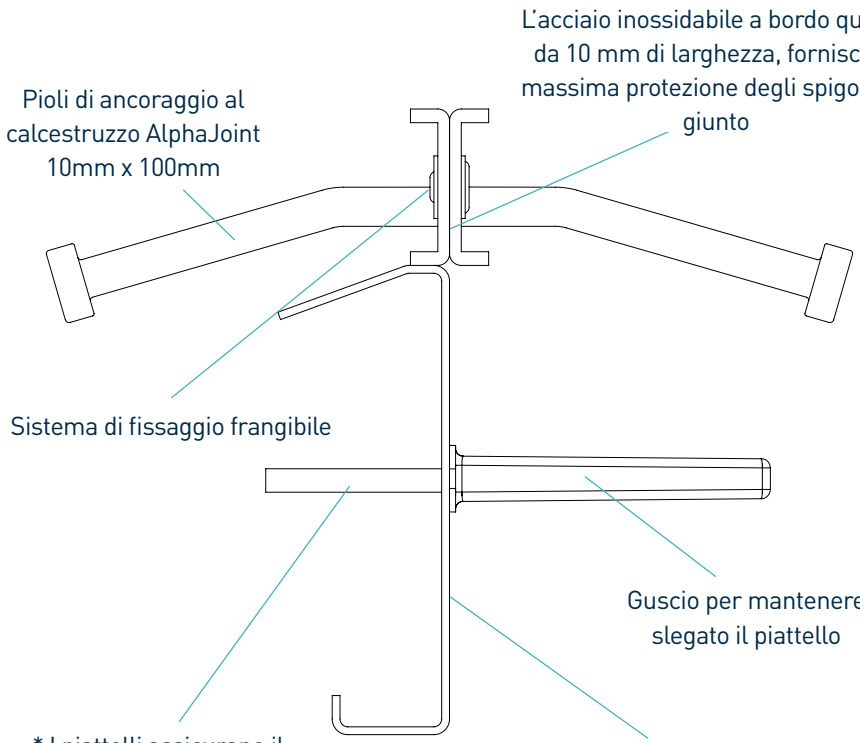

*Piattelli disponibili negli spessori 6mm, 8mm e 10mm

AlphaJoint® CSS

Aggiornamento 3.8
del 01/08/2023

Tutti i dati contenuti nel presente documento sono valori indicativi.
RCR Flooring Products Ltd si riserva di modificare il presente documento in qualsiasi momento.
Per ulteriori dettagli, siete pregati di contattare RCR Flooring Products Ltd.
RCR Flooring Products Ltd è un marchio registrato in Inghilterra e Galles – No. 02815314.

www.rcrflooringproducts.com
RCR Flooring Products Limited
Mill Close, Lee Mill Industrial Estate, Ivybridge, Devon, PL21 9GL
t: +44 1752 895288 | f: +44 1752 395800 | e: info@rcrflooringproducts.com

permaban®

AlphaJoint® CSS

Aggiornamento 3.8
del 01/08/2023

Tolleranze di costruzione

Lunghezza	±2.0mm	**Altezza**	±1mm	**Planarità**	±0.5mm/600mm

Dimensioni di AlphaJoint CSS

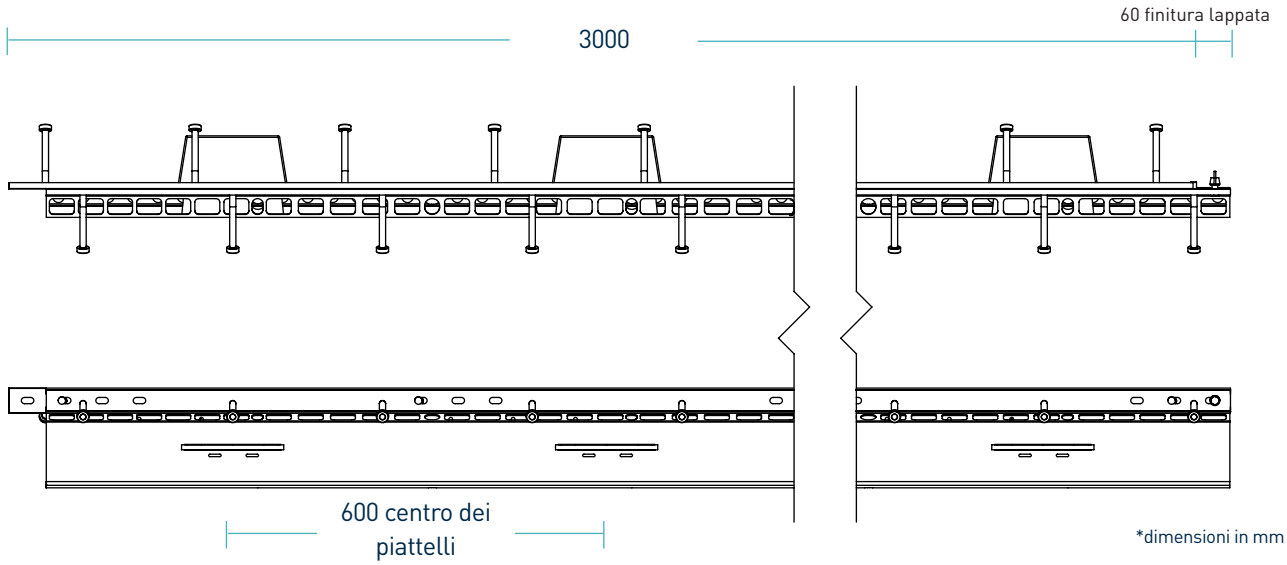

*dimensioni in mm

Dimensioni e peso di Alphajoint CSS

Profondità nominale della piastra	Altezza del giunto (mm)	Dimensione del piattello (mm)	Centro dei piattelli (mm)	Lunghezza (mm)	Peso del singolo giunto (Kg)	Quantità per pallet	Peso del pallet
150	130	151 x 120 x 8	600	3000	20	45	1025
175	150				21	40	965
200	175				22	40	1055
225	200				23	40	1045
250	225				24	40	1085

Sono indicate solamente le altezze e lunghezze standard. I pesi si riferiscono ad AlphaJoint CSS con piattelli TD8 e sono valori approssimativi.

Materiali

Componenti	Materiale
Protezione degli spigoli (CSS)	EN 10088-2 1.4301 304L
Cassaforma in lamiera d'acciaio	EN 10130:2006 DC01
Pioli di ancoraggio	EN ISO 13918:2017 S235J2
Piattello	EN 10025-2:2004 S275JR
Guscio per piattello	HDPP

Tutti i dati contenuti nel presente documento sono valori indicativi.
RCR Flooring Products Ltd si riserva di modificare il presente documento in qualsiasi momento.
Per ulteriori dettagli, siete pregati di contattare RCR Flooring Products Ltd.
RCR Flooring Products Ltd è un marchio registrato in Inghilterra e Galles – No. 02815314.

www.rcrflooringproducts.com
RCR Flooring Products Limited
Mill Close, Lee Mill Industrial Estate, Ivybridge, Devon, PL21 9GL
t: +44 1752 895288 | f: +44 1752 395800 | e: info@rcrflooringproducts.com

permaban®

AlphaJoint® CSS

Aggiornamento 3.8
del 01/08/2023

Dati teorici calcolati sulla rottura del piattello o del calcestruzzo

(Per piastre standard, calcestruzzo di 40N/mm2 e apertura del giunto di 20mm)

		Calcestruzzo non rinforzato	
Spessore della piastra	**Tipo di piattello**	**Cedimento (kN/m)**	**Flessione (kN/m)**
150	TD6	35.7	53.4
	TD8	35.7	87.2
	TD10	35.7	124.7
175	TD6	35.7	53.4
	TD8	35.7	87.2
	TD10	35.7	124.7
200	TD6	35.7	53.4
	TD8	35.7	87.2
	TD10	35.7	124.7
225	TD6	60.7	53.4
	TD8	60.7	87.2
	TD10	60.7	124.7
250	TD6	72.6	53.4
	TD8	72.6	87.2
	TD10	72.6	124.7
275	TD6	85.6	53.4
	TD8	85.6	87.2
	TD10	85.6	124.7
300	TD6	86.9	53.4
	TD8	86.9	87.2
	TD10	86.9	124.7
325	TD6	82.1	53.4
	TD8	82.1	87.2
	TD10	82.1	124.7

Tutti i dati contenuti nel presente documento sono valori indicativi.
RCR Flooring Products Ltd si riserva di modificare il presente documento in qualsiasi momento.
Per ulteriori dettagli, siete pregati di contattare RCR Flooring Products Ltd.
RCR Flooring Products Ltd è un marchio registrato in Inghilterra e Galles – No. 02815314.

www.rcrflooringproducts.com
RCR Flooring Products Limited
Mill Close, Lee Mill Industrial Estate, Ivybridge, Devon, PL21 9GL
t: +44 1752 895288 | f: +44 1752 395800 | e: info@rcrflooringproducts.com

AlphaJoint® CSS

Aggiornamento 3.8
del 01/08/2023

Carico Massimo (kN/m)

La presente tabella indica il carico applicato per il cedimento del calcestruzzo o la curvatura del piattello con una apertura del giunto di 200mm – aperture maggiori sono comunque possibili.
Il carico massimo più essere calcolato in accordo con TR34 quarta edizione. I barrotti sono stati posizionati a metà spessore della piastra. Per ulteriori dettagli, siete pregati di contattare RCR Flooring Products Ltd.

*Tutti i calcoli di progettazione dovrebbero essere verificati da un ingegnere strutturista qualificato.

Sistema di piattelli compatibili

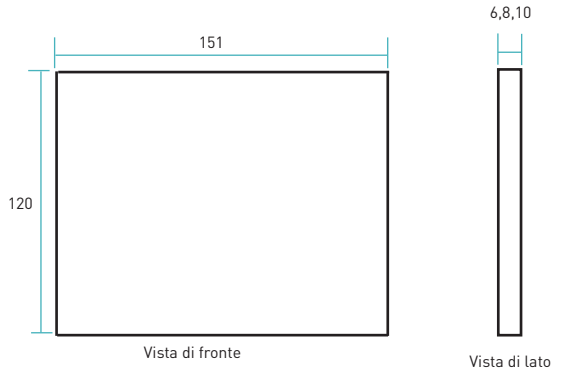

Dimensioni in mm

Tutti i dati contenuti nel presente documento sono valori indicativi.
RCR Flooring Products Ltd si riserva di modificare il presente documento in qualsiasi momento.
Per ulteriori dettagli, siete pregati di contattare RCR Flooring Products Ltd.
RCR Flooring Products Ltd è un marchio registrato in Inghilterra e Galles – No. 02815314.