www.rcrflooringproducts.com
RCR Flooring Products Limited
Mill Close, Lee Mill Industrial Estate, Ivybridge, Devon, PL21 9GL
t: +44 1752 895288 | f: +44 1752 395800 | e: info@rcrflooringproducts.com

# permaban signature AR®

Aggiornamento 1.3
del 01/08/2023

## Permaban Signature AR®

## Permaban Signature AR®

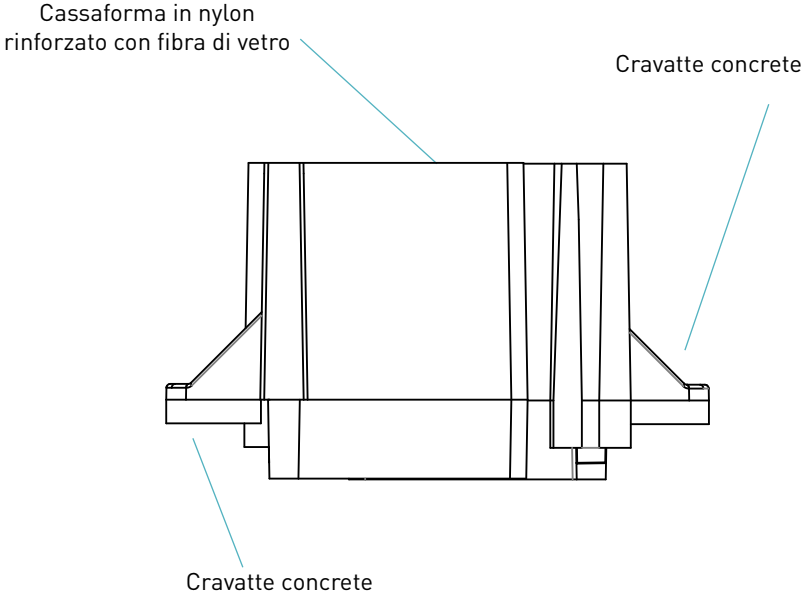


Tutti i dati contenuti nel presente documento sono valori indicativi.
RCR Flooring Products Ltd si riserva di modificare il presente documento in qualsiasi momento.
Per ulteriori dettagli, siete pregati di contattare RCR Flooring Products Ltd.
RCR Flooring Products Ltd è un marchio registrato in Inghilterra e Galles – No. 02815314.

www.rcrflooringproducts.com
RCR Flooring Products Limited
Mill Close, Lee Mill Industrial Estate, Ivybridge, Devon, PL21 9GL
t: +44 1752 895288 | f: +44 1752 395800 | e: info@rcrflooringproducts.com

# Permaban Signature AR®

Aggiornamento 1.3
del 01/08/2023

## Tolleranze di costruzione

| | | | | | |
|---|---|---|---|---|---|
| **Lunghezza** | ±2.0mm | **Altezza** | ±1mm | **Planarità** | ±0.5mm/600mm |

## Dimensioni del Permaban Signature AR®

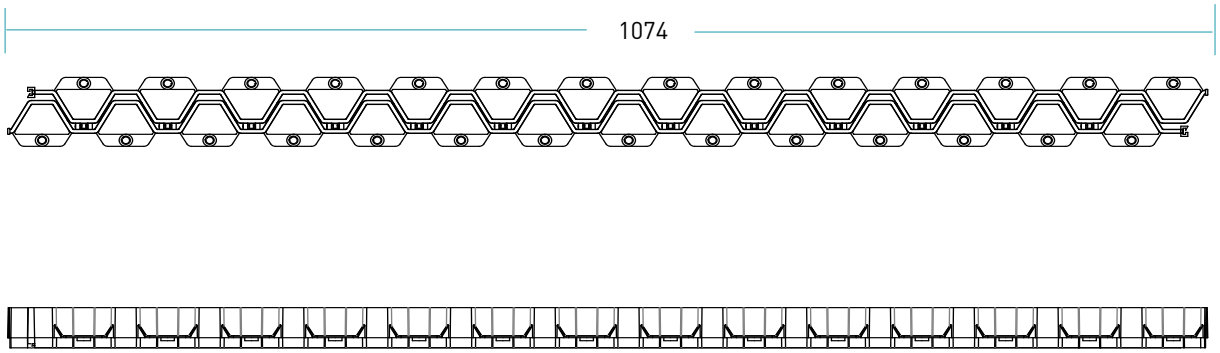


Dimensioni in mm

## Dimensioni e peso del Permaban Signature AR®

| Altezza del giunto (mm) | Lunghezza (mm) | Peso del singolo giunto (Kg) | Quantità per scatola | Peso della scatola incluso l'imballaggio |
|---|---|---|---|---|
| 40 | 1074 | 0.88 | 25 | 22 kg |

## Materiali

| Componenti | Materiali |
|---|---|
| Cassaforma | Nylon rinforzato con fibra di vetro |

Tutti i dati contenuti nel presente documento sono valori indicativi.
RCR Flooring Products Ltd si riserva di modificare il presente documento in qualsiasi momento.
Per ulteriori dettagli, siete pregati di contattare RCR Flooring Products Ltd.
RCR Flooring Products Ltd è un marchio registrato in Inghilterra e Galles – No. 02815314.