www.rcrflooringproducts.com
RCR Flooring Products Limited
Mill Close, Lee Mill Industrial Estate, Ivybridge, Devon, PL21 9GL
t: +44 1752 895288 | f: +44 1752 395800 | e: info@rcrflooringproducts.com

Permaban Signature®

Aggiornamento 1.7
del 01/08/2023

Permaban Signature®

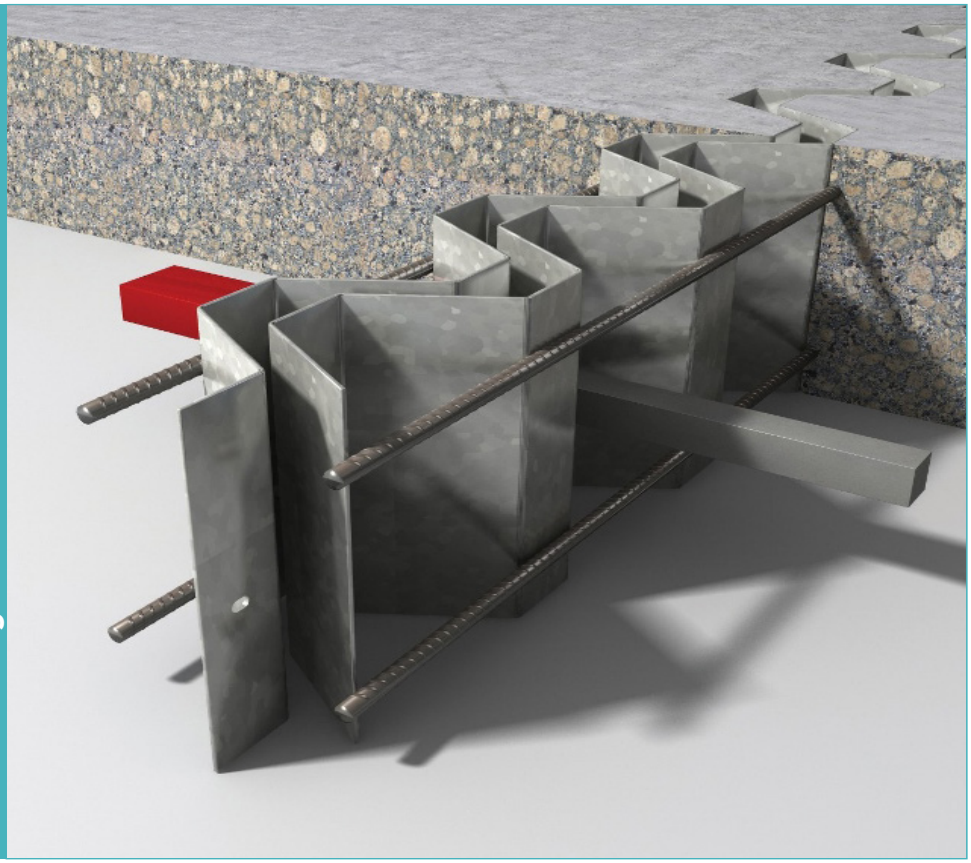

Permaban Signature®

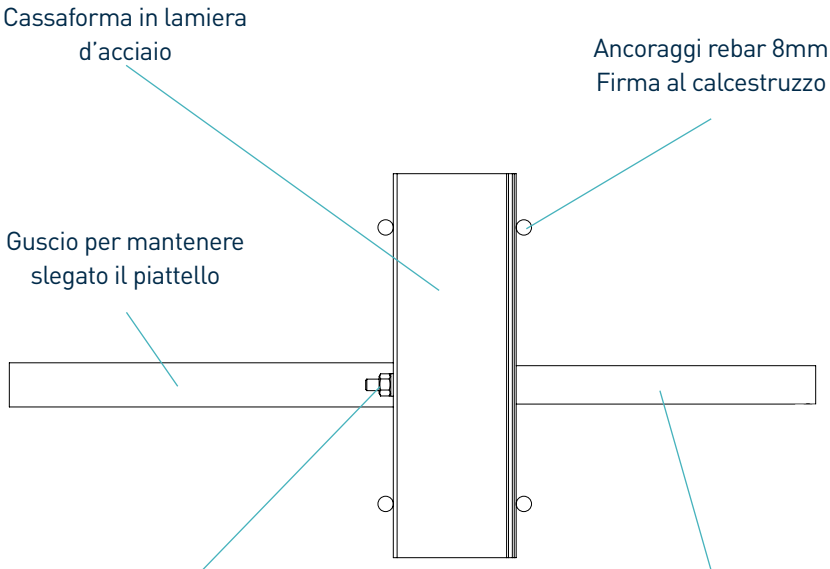

Tutti i dati contenuti nel presente documento sono valori indicativi.
RCR Flooring Products Ltd si riserva di modificare il presente documento in qualsiasi momento.
Per ulteriori dettagli, siete pregati di contattare RCR Flooring Products Ltd.
RCR Flooring Products Ltd è un marchio registrato in Inghilterra e Galles – No. 02815314.

www.rcrflooringproducts.com
RCR Flooring Products Limited
Mill Close, Lee Mill Industrial Estate, Ivybridge, Devon, PL21 9GL
t: +44 1752 895288 | f: +44 1752 395800 | e: info@rcrflooringproducts.com

Permaban Signature®

Aggiornamento 1.7
del 01/08/2023

Tolleranze di costruzione

Lunghezza	±2.0mm	**Altezza**	±1mm	**Planarità**	±0.5mm/600mm

Dimensioni del Permaban Signature®

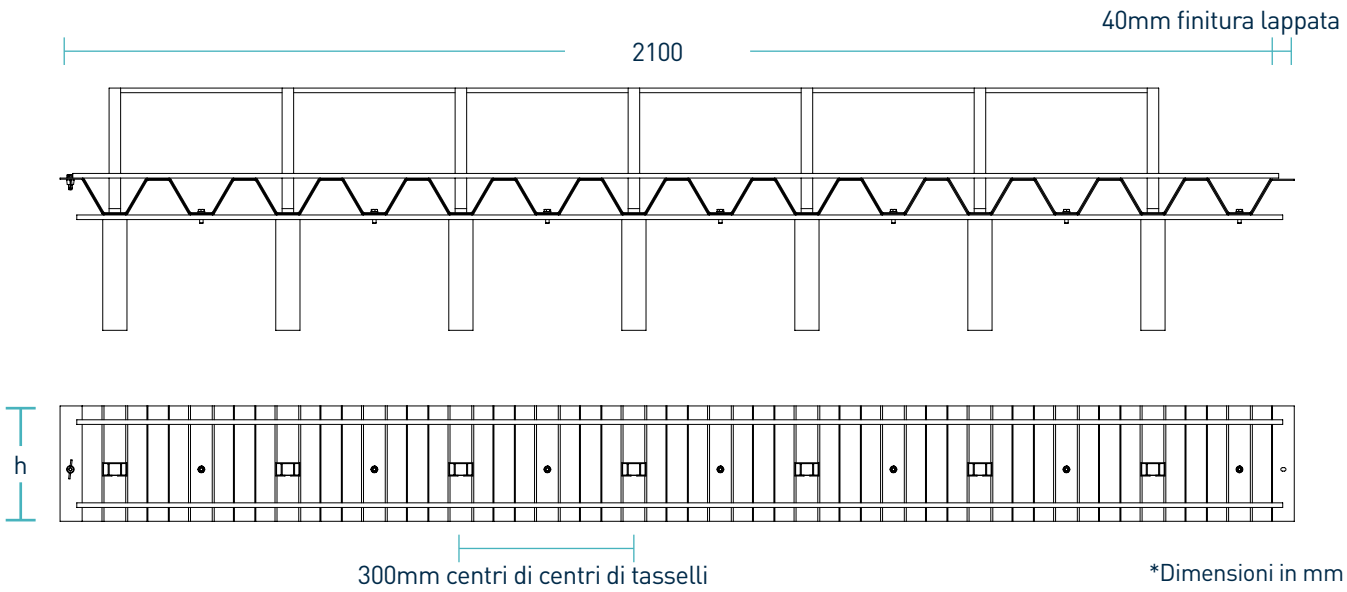

*Dimensioni in mm

Dimensioni e peso del Permaban Signature®

Profondità nominale della piastra	Altezza del giunto (mm)	Dimensione del piattello (mm)	Centro dei piattelli (mm)	Lunghezza (mm)	Peso del singolo giunto (Kg)	Quantità per pallet	Peso del pallet (kg)
150	125	20 x 20 x 420	300	2100	24	45	1205
175	150				26	45	1295
200	175				28	45	1385
225	200				30	36	1205
250	225				32	36	1277

Sono indicate solamente le altezze e lunghezze standard. I pesi sono valori approssimativi.

Materiali

Componenti	Materiali
Cassaforma in lamiera d'acciaio	BS EN 10346: 2015 DX51D+Z
Barra d'acciaio di rinforzo	BS 4449:2005 B500A
Tassello quadrato	BS EN 10025-2:2004 S275JR
Manicotto della barra di centraggio quadrato	PP

Tutti i dati contenuti nel presente documento sono valori indicativi.
RCR Flooring Products Ltd si riserva di modificare il presente documento in qualsiasi momento.
Per ulteriori dettagli, siete pregati di contattare RCR Flooring Products Ltd.
RCR Flooring Products Ltd è un marchio registrato in Inghilterra e Galles – No. 02815314.

www.rcrflooringproducts.com
RCR Flooring Products Limited
Mill Close, Lee Mill Industrial Estate, Ivybridge, Devon, PL21 9GL
t: +44 1752 895288 | f: +44 1752 395800 | e: info@rcrflooringproducts.com

Permaban Signature®

Aggiornamento 1.7
del 01/08/2023

Dati teorici calcolati sulla rottura del piattello o del calcestruzzo

(Per piastre standard, calcestruzzo di 40N/mm2 e apertura del giunto di 20mm)		Calcestruzzo non rinforzato	
Spessore della piastra	**Tipo di piattello**	**Cedimento (kN/m)**	**Flessione (kN/m)**
150	tassello quadrato	31.5	57.7
175	tassello quadrato	36.8	57.7
200	tassello quadrato	42.0	57.7
225	tassello quadrato	47.3	57.7
250	tassello quadrato	52.5	57.7
275	tassello quadrato	57.8	57.7
300	tassello quadrato	63.0	57.7
325	tassello quadrato	68.3	57.7

Carico Massimo (kN/m)

La presente tabella indica il carico applicato per il cedimento del calcestruzzo o la curvatura del piattello con una apertura del giunto di 200mm – aperture maggiori sono comunque possibili.

Il carico massimo più essere calcolato in accordo con TR34 quarta edizione. I barrotti sono stati posizionati a metà spessore della piastra. Per ulteriori dettagli, siete pregati di contattare RCR Flooring Products Ltd.

*Tutti i calcoli di progettazione dovrebbero essere

Sistema di piattelli compatibili

tassello quadrato

Dimensioni in mm

Tutti i dati contenuti nel presente documento sono valori indicativi.
RCR Flooring Products Ltd si riserva di modificare il presente documento in qualsiasi momento.
Per ulteriori dettagli, siete pregati di contattare RCR Flooring Products Ltd.
RCR Flooring Products Ltd è un marchio registrato in Inghilterra e Galles – No. 02815314.