www.rcrflooringproducts.com
RCR Flooring Products Limited
Mill Close, Lee Mill Industrial Estate, Ivybridge, Devon, PL21 9GL
t: +44 1752 895288 | f: +44 1752 395800 | e: info@rcrflooringproducts.com

Permaban SignturesSlide

Datenblatt Version 1.9
01/08/2023

Permaban SignatureSlide

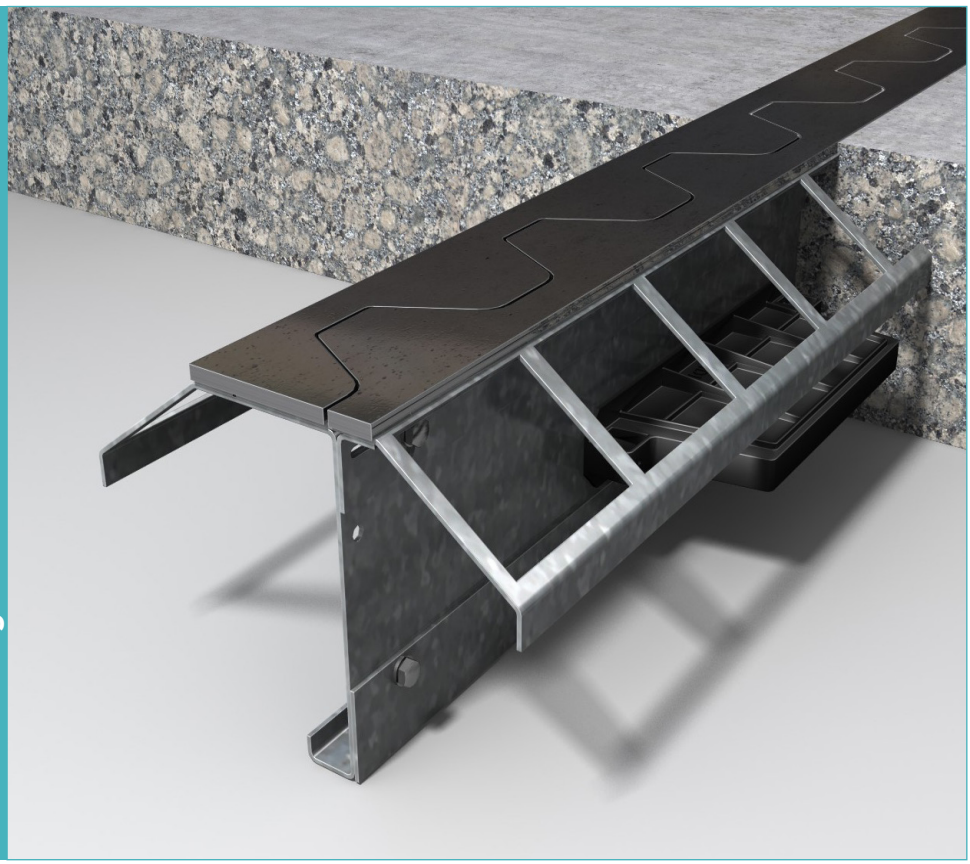

Permaban SignatureSlide

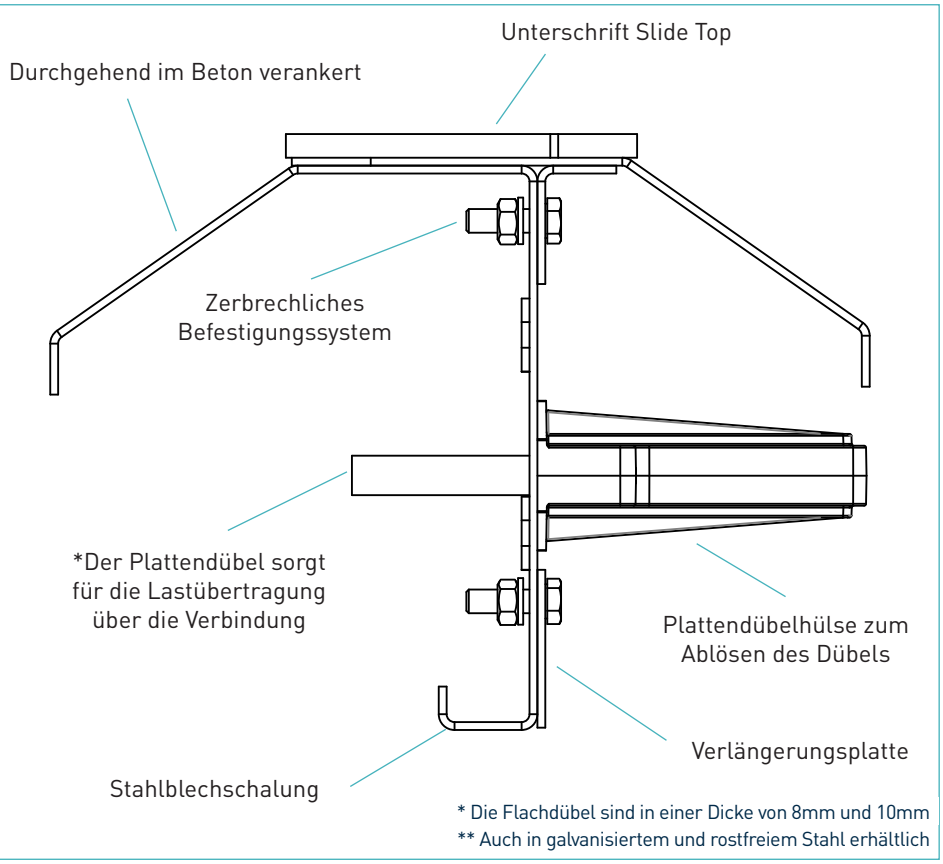

* Die Flachdübel sind in einer Dicke von 8mm und 10mm
** Auch in galvanisiertem und rostfreiem Stahl erhältlich

Bitte beachten Sie – alle Informnationen aus dem Datenblatt sin ungefähre Informationen.
RCR Flooring Products Ltd. Behält sich das Recht vor diese Datenblätter jederzeit zu verändern.
RCR Flooring Products Ltd. Ist registriert in England und Wales – No. 02815314.

www.rcrflooringproducts.com
RCR Flooring Products Limited
Mill Close, Lee Mill Industrial Estate, Ivybridge, Devon, PL21 9GL
t: +44 1752 895288 | f: +44 1752 395800 | e: info@rcrflooringproducts.com

Permaban SignatureSlide

Datenblatt Version 1.9
01/08/2023

Herstellungstoleranzen

Länge	±2.0mm	**Höhe**	±1mm	**Geradheit**	±0.5mm/600mm

Maßangaben des Permaban SignatureSlide

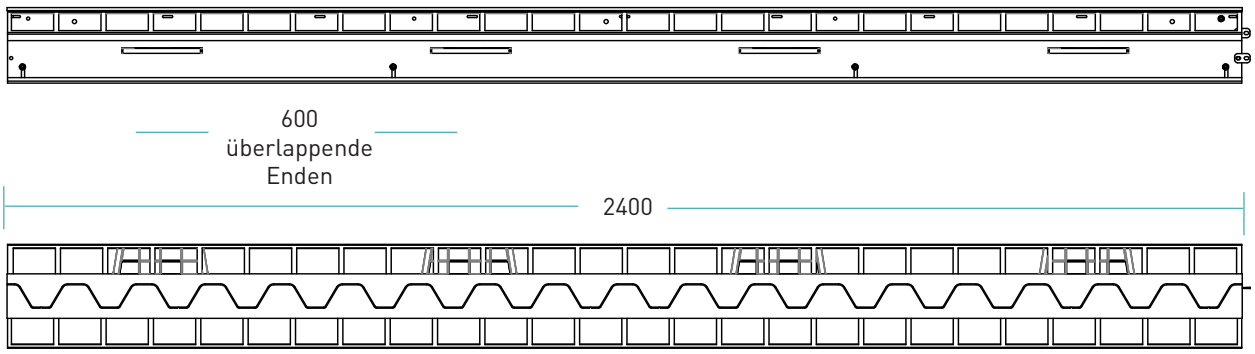

Abmessungen in mm

Abmessungen und Gewicht von Permaban SignatureSlide

Plattenstärke (mm)	Profilhöhe (mm)	Dübelgröße (mm)	Dübelab-stand (mm)	Länge (mm)	Profil Einzelg-ewicht (kg)	Profile pro Palette	Paletten-gewicht (kg)
150	125	151 x 120 x 8	600	2400	30.6	28	982
175	150				31.5	48	1637
200	175				32.5	48	1685
225	200				33.4	32	1194
250	225				34.3	24	949

Es werden nur typische Werte für Höhe und Länge angezeigt. Die angegebenen Gewichtswerte basieren auf Permaban SignatureSlide einschließlich TD8-Dübel und sind ungefähr.

Materialien

Bauteil	Material
Flachstahlstreifen	EN 10277-1:2018 S235JRC
Stahltrennplatte	EN 10130:2006 DC01
Flachdübel	BS EN 10025-2:2004 S275JR
Flachdübelhülse	HDPP

Bitte beachten Sie – alle Informnationen aus dem Datenblatt sin ungefähre Informationen.
RCR Flooring Products Ltd. Behält sich das Recht vor diese Datenblätter jederzeit zu verändern.
RCR Flooring Products Ltd. Ist registriert in England und Wales – No. 02815314.

www.rcrflooringproducts.com
RCR Flooring Products Limited
Mill Close, Lee Mill Industrial Estate, Ivybridge, Devon, PL21 9GL
t: +44 1752 895288 | f: +44 1752 395800 | e: info@rcrflooringproducts.com

Permaban SignatureSlide

Datenblatt Version 1.9
01/08/2023

Theoretische, berechnete max. Last bis zum Dübelversagen oder Betonbruch

Für typische Betonplatten, 40N/mm2 Beton und 20mm Fugenspaltöffnung

		unbewehrter Beton	
Dicke der Bodenplatte	**Dübelausführung**	**Bruch (kN/m)**	**Biegekraft (kN/m)**
150	TD8	35.7	87.2
	TD10	35.7	124.7
175	TD8	35.7	87.2
	TD10	35.7	124.7
200	TD8	35.7	87.2
	TD10	35.7	124.7
225	TD8	60.7	87.2
	TD10	60.7	124.7
250	TD8	72.6	87.2
	TD10	72.6	124.7
275	TD8	85.6	87.2
	TD10	85.6	124.7
300	TD8	86.9	87.2
	TD10	86.9	124.7
325	TD8	82.1	87.2
	TD10	82.1	124.7

Max. Lastübertragung (kN/m)

Diese Tabelle zeigt die max. Belastung bis zum Bruch (Beton) und zur Verbiegung (Flachdübel) bei einer Fugenöffnung von 20 mm - größere Fugenspaltöffnungen können aufgenommen werden.Die Tragfähigkeit wurde gemäß TR34 4th Edition berechnet. Die Flachdübel wurden in der Mitte der Bodenplatte positioniert. Für genauere Angaben wenden Sie sich bitte an RCR Flooring Products Ltd.

* Alle Konstruktionsberechnungen sollten von einem qualifizierten Statiker überprüft werden.

kompatible Dübelsysteme

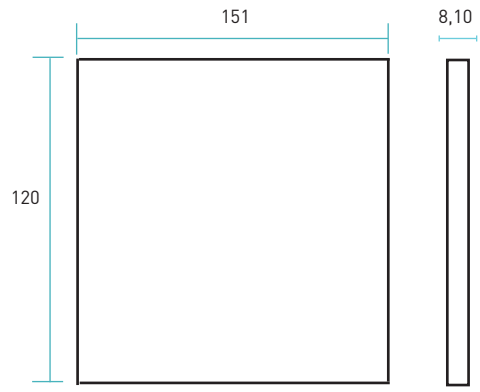

Abmessungen in mm

Bitte beachten Sie – alle Informnationen aus dem Datenblatt sin ungefähre Informationen.
RCR Flooring Products Ltd. Behält sich das Recht vor diese Datenblätter jederzeit zu verändern.
RCR Flooring Products Ltd. Ist registriert in England und Wales – No. 02815314.